ハイブリッドソーラーシステム

ソラーレ21

※SOLAREとはイタリア語で太陽エネルギーの意味です。21は21世紀を指すことから、21世紀の太陽エネルギーと21世紀のソーラーという2つの意味を持ちます。

特許取得

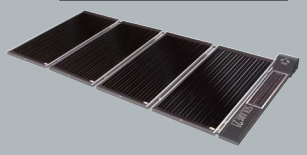

HYBRID SOLAR SYSTEM

SOLARE21

SUNSHINE SERIES（火）

暮らしをあたたかく照らし輝かせる。
火（光）に働きかける商品。

Asahi solar
Asahi Solar Corporation

24時間365日の安心サポート
0120-268-315
フロハサイコー
ecoP

HYBRID SOLAR SYSTEM

SOLARE21

ハイブリッドソーラーシステム ソラーレ21

地球と人の、愛ブリッド。

先進のアイデアとテクノロジーを
融合させて、未来はもっと豊かになる。
朝日ソーラーは、
太陽の熱と光をハイブリッドした
“SOLARE21”で、
地球環境とあなたの人生を沸かします。
地球と人の愛ブリッド。
朝日ソーラーの願いです。

地球と人の笑顔が、ともに融け合う世界。
それが、朝日ソーラーの目指す「愛ブリッド」ワールド。
どんな未来が来ようとも、わたしたちの家の屋根には、
太陽の熱と光が降り注いでいます。
SOLARE21は、世界初の特許技術
「太陽熱と太陽光のハイブリッド」システムで
自家発電しながら、
太陽エネルギーで沸かしたクリーンなお湯を、
ご家庭へと供給します。
気持ちいいお湯は、人が創り出す、最高の自然。
自然に一番近いテクノロジーは、
クリーンで優しい愛の結晶です。

世界初! 特許取得!
特許第3234976号
太陽熱温水システムの
パイオニアとして培った
数々の技術と経験を、
太陽光で駆動させる
世界初のハイブリッド
ソーラーシステム
「ソラーレ21」に集結。

太陽からの贈りものSOLARE21
太陽からのメッセージ“屋根は資源!”

熱と光のコラボレーション SOLARE21はソーラー家の優等生

屋根は降り注ぐ太陽の恵みを受けるエネルギーの宝庫です。そして、その屋根に付けられたSOLARE21の集熱部は自然の恵みを使えるエネルギーに変える魔法の箱。しっかり集めた太陽の熱を太陽の光で起こした電力を使って地上のタンクに運びます。熱を運ぶ媒体は冬季も凍結することなく一年中効率よく働く不凍液を採用。お湯は蛇口にたどり着くまで密閉された経路を辿る給湯回路と集熱回路がきちんと分かれた二回路方式なので衛生的です。SOLARE21の熱を集める動作も熱を運ぶスピードもすべて太陽の思うまま。太陽だからできること、太陽にしかできないことの追求から生まれたSOLARE21は太陽からの未来への贈りもの、ソーラー家の優等生です。

■年間昇温特性図（太陽で温められるお湯の温度変化）

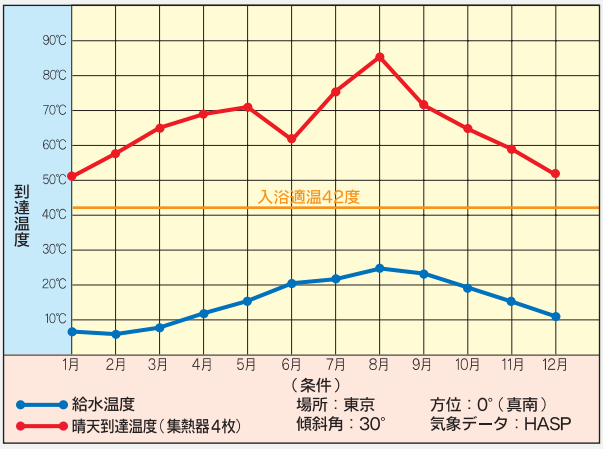

※.算出条件
東京都内における年間気象データ及び給水温度をもとにコンピュータシミュレーションにて算出した晴天日昇温特性グラフです。
① 場所：東京、方位角0度（真南）、取付角度30度にて設置
② 日射量、気温他気象データ、給水温度は（社）ソーラーシステム振興協会「ソーラーシステム標準気象データ及び給水温度」より。

環境にいいこと、しかも経済的

Ecology（エコロジー）はEconomy（経済的）

CO_2排出

1年間で 約1,120kg-CO_2 ※1 削減できます。

杉の木約80本が１年間に吸収する量（削減効果）に匹敵します。※2

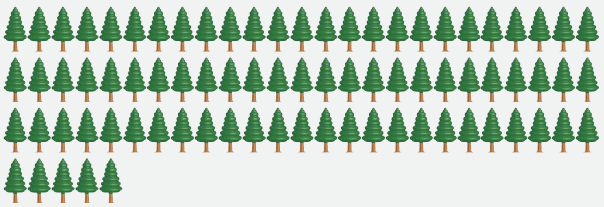

省エネ

1年間で原油 約432L 削減できます。

18Ｌタンク24個分に相当します。

節約

SOLARE21の節約率（省エネ率）は お風呂の燃料費の約60%※3

■SOLARE21の省エネ率

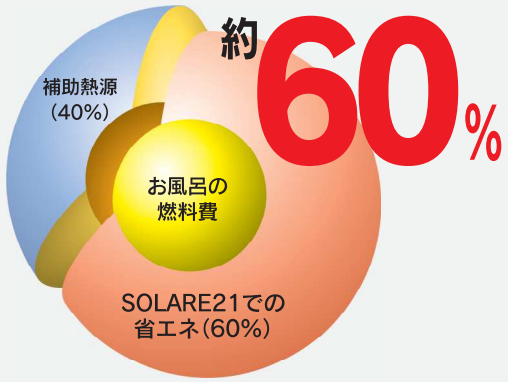

※1 灯油換算にて算出。CO_2排出係数は環境省地球環境局資料（平成15年7月）に基づく灯油2.49kg-CO_2/ℓを使用しています。
※2 杉の木1本（50年生）あたりのCO_2吸収量は１年で平均して約14kgとして算出しました。（環境省・林野庁「地球温暖化防止のための緑の吸収源対策」より）
※3 省エネ率は東京における年間気象データ及び給水温度をもとにコンピュータシミュレーションした年間の平均値です。気候や使用条件によって異なります。
条件：42℃のお湯を400ℓ毎日使用。
気象及び給水温データ：（社）ソーラーシステム振興協会「ソーラーシステム標準気象データ及び給水温度」より。
※ 発熱量は資源エネルギー庁資料（平成19年5月）より。燃焼機器効率80%として算出。

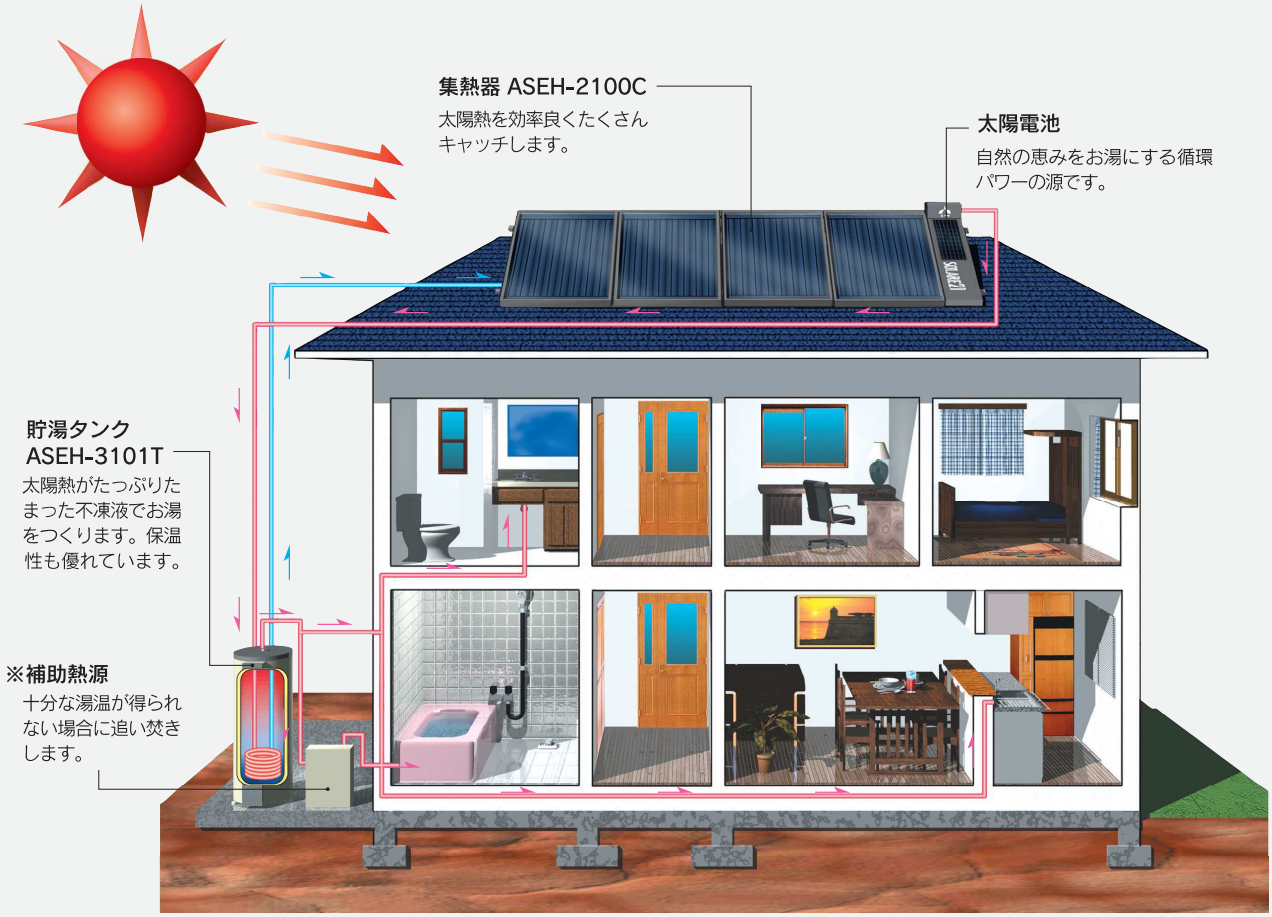

※イラストの補助熱源は、システムに含まれていません。既設の給湯機を利用できます。

太陽とのふれあい確認

1. すべておまかせ、難しい運転操作はいりません。

SOLARE21は太陽のエネルギーを効率よく利用する方法を自ら選択します。蛇口をひねるだけ、太陽のぬくもり溢れたお湯をお届けします。

2. 太陽とのふれあい度合いをモニター表示。

すっきりとしたデザインのモニターに表示されるのは、地球への貢献度。太陽とのふれあい度合いをやさしいお湯のぬくもりと合わせてご家族みなさんでチェックしてください。

表示モニター

集熱運転表示(ECO集熱中)
ソラーレ21が集熱の状況を循環(動き)の表示と「ECO集熱中」の文字で表示。太陽電池の発電状況も合わせて**ソーラー電池表示**でお知らせします。

残湯量表示
貯湯タンク内の約40℃以上の残湯量を表示します。(ASEH-3101-4のみ)

湯量	湯量	湯量	湯量
約0 ～70L	約70 ～130L	約130 ～190L	約190 ～300L

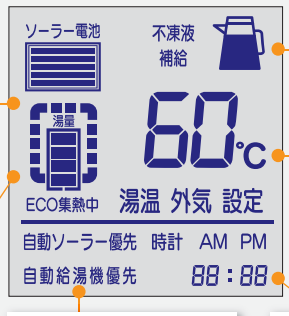

不凍液補充表示
不凍液の補充をお知らせします。

温度表示
お湯の沸き具合(湯温)や外気温等を選択表示します。

給湯モード表示
現在お使いの給湯モードを表示します。
※ACY(自動切替ユニット(オプション))使用の場合のみ

時計表示
現在の時刻を表示します。

貯湯タンク
ASEH-3101T

重厚感のあるブラックボディ

耐久性を考えたガルバリウム鋼板外装

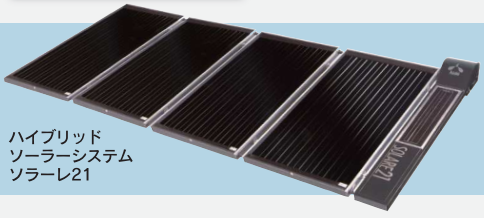

ハイブリッド
ソーラーシステム
ソラーレ21

ハイブリッドソーラーシステム(SOLARE21)

■システム仕様

型式	ASEH-3101-4
集熱制御方式	太陽電池駆動差温制御方式
給水・給湯方式	水道直結・密閉式
貯湯容量	約294L
集熱器形式	平板形
集熱面積	8.0㎡
有効集熱面積	7.6㎡
集熱媒体	不凍液(プロピレングリコール水溶液)*1
太陽電池	単結晶シリコン
集熱ポンプ	マグネット駆動・渦巻式
使用電源	太陽電池　DC24V・AC100V
消費電力	22／13W(50／60Hz)
標準設置角度	20° ＜ Θ ＜ 30°

*1. 定期的(約10年毎)に不凍液の交換が必要です。

■集熱器仕様(一枚仕様)

型式	ASEH-2100C
集熱器形式	平板形
集熱板表面処理	選択吸収塗膜
集熱面積	2.0㎡
有効集熱面積	1.9㎡
外形寸法	1,000mm×2,000mm×65mm
重量	約36kg(満水時 約37.6kg)
集熱板内容量	約1.6L
接続管口径	Φ22.22mm
透過体	熱処理ガラス　3.0 t
集熱板	アルミフィン・銅管
外装	ガルバリウム鋼板
断熱材	発泡スチロール・グラスウール

■貯湯タンク仕様(日本水道協会型式認証品)

型式	ASEH-3101T
貯湯槽形式	水道直結・密閉式
貯湯容量	約294L
最高使用圧力	3.5kg/cm²(逃し弁3.5kg/cm²減圧弁3.0kg/cm²)
重量(満水時)	約63kg(満水時 約357kg)
外形寸法	Φ600mm×707mm×1728mm
貯湯槽	特殊ステンレス鋼板
集熱ポンプ	マグネット駆動・渦巻式
熱交換器	特殊ステンレス鋼
断熱材	発泡スチロール
外装	ガルバリウム鋼板
給湯口	R3/4(オネジ)
給水口	R3/4(オネジ)

■集熱器

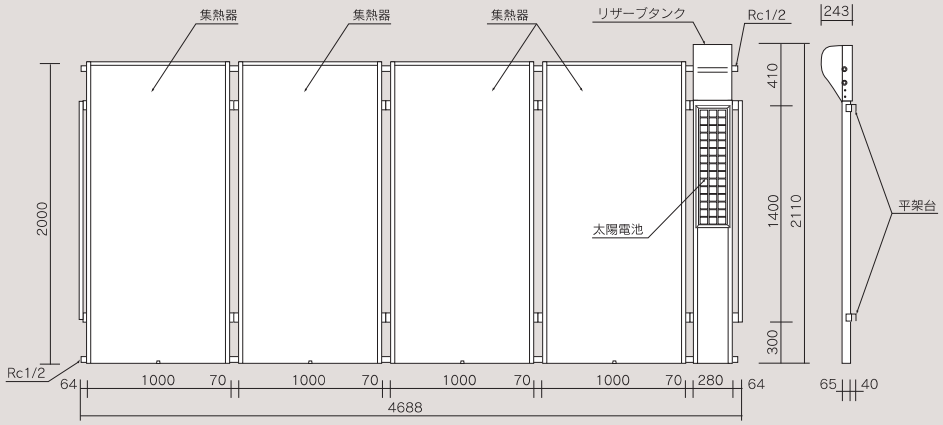

■貯湯タンク

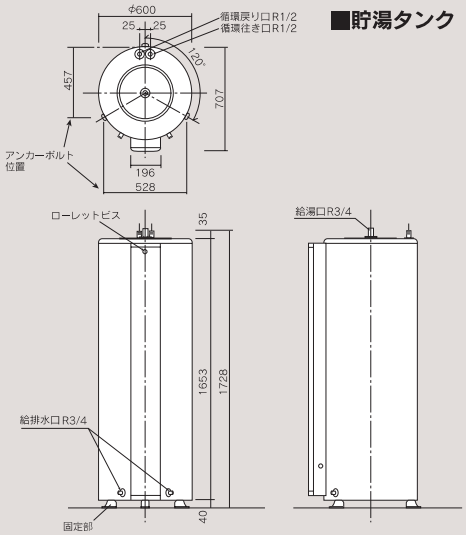

集熱器4枚タイプ

商品本体価格	¥998,000
基本工事費	¥90,000
消費税	¥87,040
合計価格	**¥1,175,040**

■専用架台(別販品)

屋根の向きや構造により専用の架台が必要となる場合があります。
基本工事費に含まれておりませんので係の者にお尋ねください。

●棟越し・陸屋根兼用架台

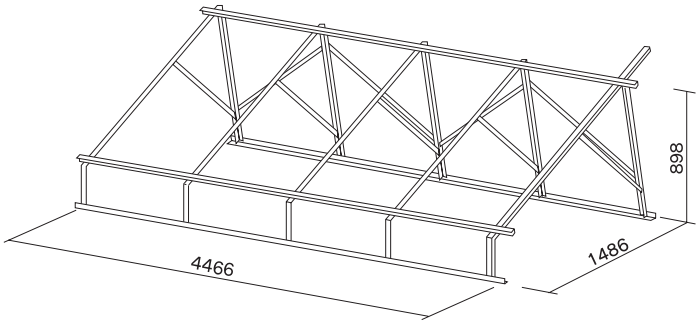

●寒冷地用架台

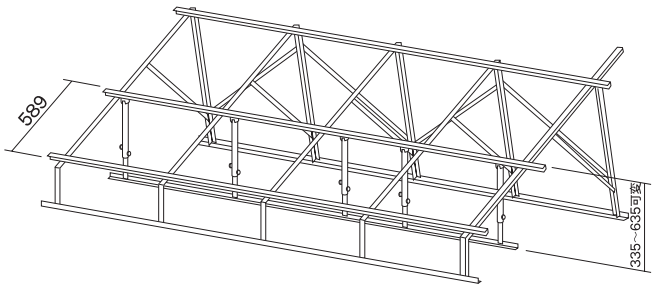

ご使用の前に取扱説明書に記載してある注意事項をよく読んで正しくお使いください。

Asahi

朝日ソーラー株式会社

■商品についてのお問い合わせ　■営業姿勢等に関するご質問
■アフターメンテナンスについて、他、ご不明な点につきましてはご連絡ください。

※製品の仕様は改良のため変更する場合もありますのでご了承ください。
●このカタログの内容は、2014年4月現在のものです。

お客様消費生活相談室 0120-268315

担当支店

No.SL01X003